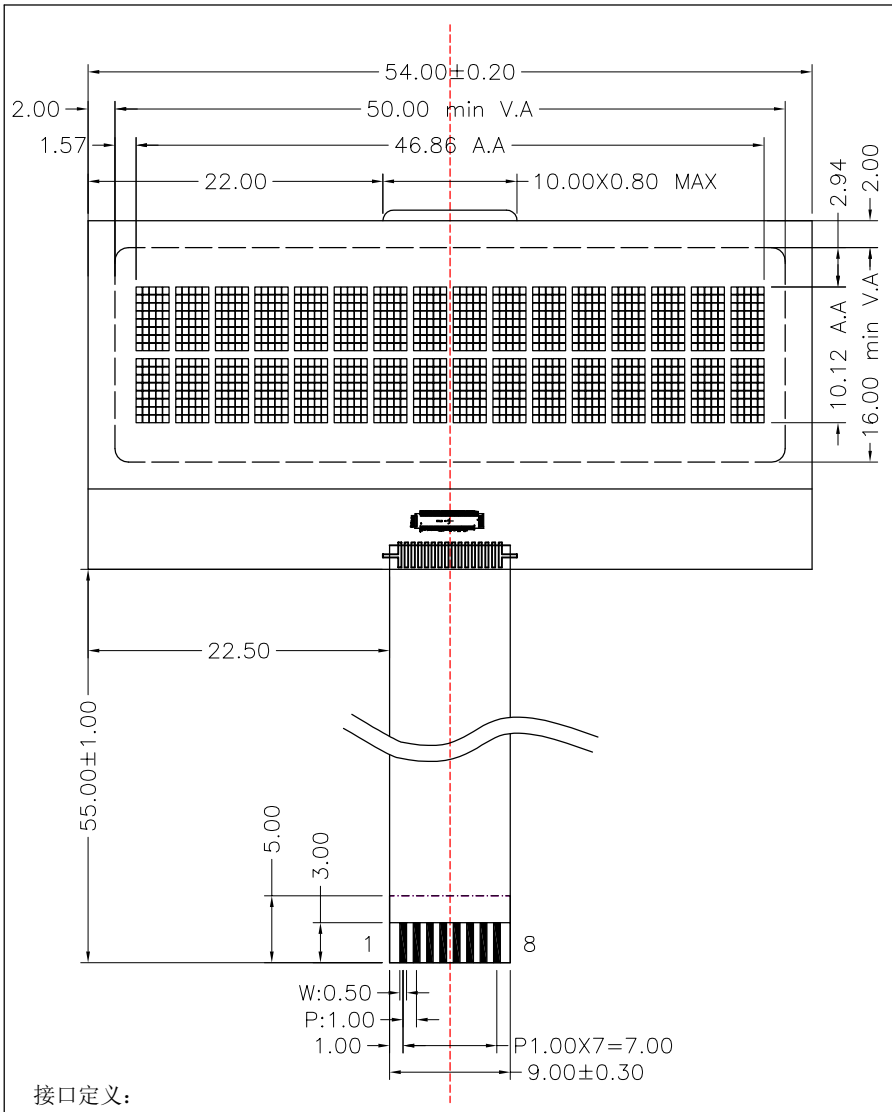

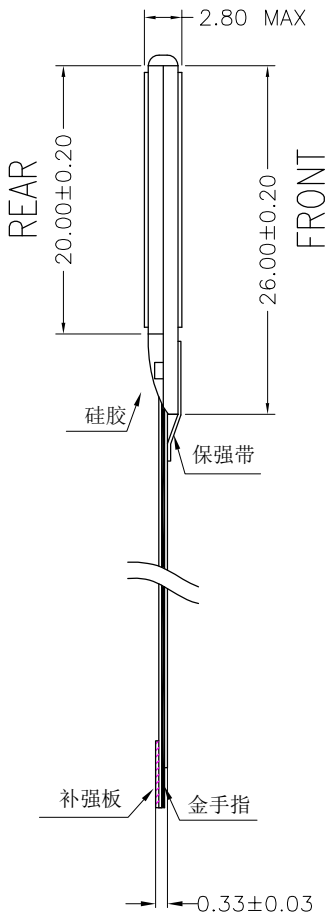

接口定义：

NO.	1	2	3	4	5	6	7	8
PIN	RESET	D6(SCL)	D7(SDA)	VSS	VDD	C1+	C1−	VOUT

DISPLAY TYPE: STN/GRAY
POLARIZER: REFLECTIVE
VIEWING DIRECTION: 6:00-CLOCK
DRIVE METHOD: 1/16DUTY,1/5BIAS
LCD OPERATING VOLTAGE: 5.0v
LCM OPERATING VOLTAGE: 3.3v
OPERATING TEMP: -20 TO 70 Deg.C
STORAGE TEMP: -30 TO 80 Deg.C
CONNECTOR: COG+FPC
UNSIGNED TOLERANCE: ±0.20

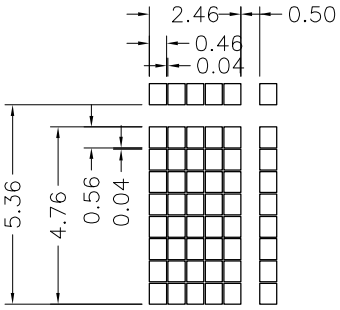

南京罗姆液晶显示技术有限公司

设 计	李秀桔	2015.09.10
审 核	刘鹏亮	2015.09.10
批 准	李苏宇	2015.09.10

WYM1602K2G
外形图

等 级	标 记	重 量	比 例
			1.8:1
共 1 张		第 1 张	